Kurzanleitung

WV58MR

Absoluter redundanter Drehgeber

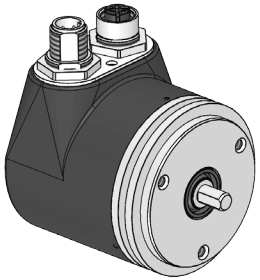

Ausführlichere Dokumentationen unter
http://www.siko-global.com/p/wv58mr

Allgemeine Hinweise

Vor der Installation, einschließlich in Gefahrenbereichen, lesen Sie die Montageanleitung (Download Internet). Sie enthält die Sicherheitsvorschriften, Hinweise und technischen Daten, die bei der Installation zu beachten sind. Änderungen sind vorbehalten.

⚠ Vorsicht

Damit dieses Produkt zuverlässig funktioniert, muss es sachgemäß transportiert, aufbewahrt, positioniert und montiert werden. Es muss mit Sorgfalt betrieben und gewartet werden. Nur entsprechend qualifiziertes Personal darf dieses Produkt installieren und betreiben.

Sicherheitshinweise

Aus Sicherheitsgründen ist es wichtig, dass Sie die folgenden Punkte lesen und verstehen, bevor Sie das System installieren:

- Installation, Anschluss, Inbetriebnahme und Wartung ist von Personal auszuführen, das entsprechend qualifiziert ist.
- Es liegt in der Verantwortung des Kunden, dass das betreffende Personal vor der Installation des Gerätes die Anweisungen und Richtungsangaben in dieser Anleitung und in der Montageanleitung versteht und befolgt.
- Es liegt in der Verantwortung des Kunden, sicherzustellen, dass der Absolut redundante Drehgeber richtig angeschlossen und konfiguriert ist.
- Reparatur und Wartung ist nur von Personal durchzuführen, das von SIKO besonders geschult wurde.

SIKO GmbH
Weihermattenweg 2
79256 Buchenbach
www.siko-global.com

Telefon: +49 7661 394-0
Telefax: +49 7661 394-388
Service: support@siko.de

Anbau des Gebers

- Die Befestigung erfolgt mittels Schrauben oder Servoklammern und Klemmung der Welle. Montieren Sie den Winkelkodierer möglichst ver-spannungsfrei.
- Kräfte dürfen nicht durch das Gehäuse übertragen werden. Sie dürfen ausschließlich an der Welle des Geräts wirken.

Welle	N3/10x20	10x20	6x10
Maß L	20	20	10
Maß ød	ø10	ø10	ø6
Maß A		9	5.5

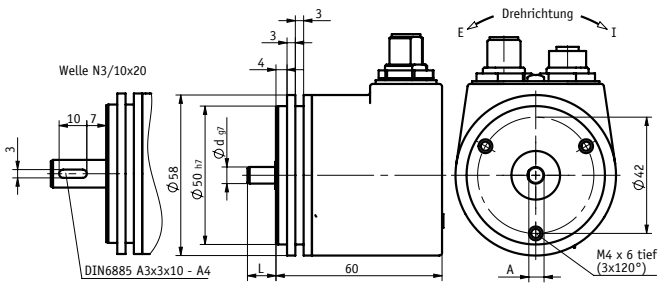

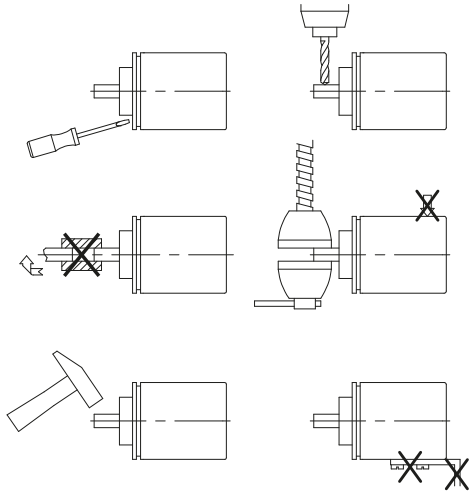

Elektrische Installation

⚠ Achtung!

Zerstörung von Anlagenteilen und Verlust der Steuerungskontrolle

- Alle Leitungen für den Winkelkodierer müssen geschirmt sein.
- Anschlussverbindungen nicht unter Spannung schließen oder lösen.
- Verdrahtungsarbeiten spannungslos durchführen.
- Litzen mit geeigneten Aderendhülsen versehen.
- Vor dem Einschalten sind alle Leitungsanschlüsse und Steckverbindungen zu überprüfen.
- Betriebsspannung gemeinsam mit der Folgeelektronik (z. B. Steuerung) einschalten.

Alle Anschlüsse sind prinzipiell gegen äußere Störeinflüsse geschützt. Der Einsatzort ist so zu wählen, dass induktive oder kapazitive Störungen nicht auf den Winkelkodierer oder dessen Anschlussleitungen einwirken können. Das System in möglichst großem Abstand von Leitungen einbauen, die mit Störungen belastet sind. Gegebenenfalls sind zusätzliche Maßnahmen, wie Schirmbleche oder metallisierte Gehäuse vorzusehen.

Zulässige Leistungsaufnahme

Die Versorgung für den Winkelkodierer ist ausreichend zu dimensionieren. Die Spannungswerte sind abhängig von der Geräteausführung und sind den technischen Daten zu entnehmen.

Anschlussbelegung

Signal	E1	E12	E12E	E12EE
CAN_GND	weiß	1	1	1
+UB	braun	2	2	2
GND	grün	3	3	3
CAN_H	gelb	4	4	4
CAN_L	grau	5	5	5
Anschlussart	offenes Kabelende	5 pol. Stiftkontakt M12 A-kodiert	5 pol. Stiftkontakt M12 A-kodiert	2x 5 pol. Stiftkontakt M12 A-kodiert
		5 pol. Buchse M12 A-kodiert		
CANopen redundant	intern verbunden*	intern verbunden*	intern verbunden*	intern **nicht** verbunden*

*Feldbus und Spannungsversorgung der Geber

Technische Daten

Elektrische Daten		Ergänzung
Betriebsspannung	8 ... 36 V DC	verpolsicher
Stromaufnahme	20 mA	bei 36 V DC, je Geber
	28 mA	bei 24 V DC, je Geber
	76 mA	bei 8 V DC, je Geber

Quick Start Guide

WV58MR

Absolute redundant rotary encoder

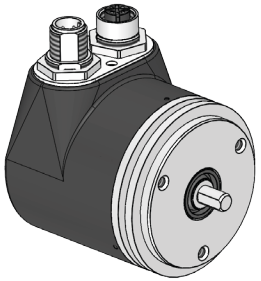

For detailed documentation please refer under
http://www.siko-global.com/p/wv58mr

General information

Prior to installation, including in hazard areas, read the Installation Instruction (download from the internet). It contains the safety instructions, hints and technical data to be observed during installation. Subject to change without notice.

⚠ Caution

In order to ensure reliable functioning of this product, take care to transport, store, position and mount it appropriately. Exercise care when you operate and maintain the device. Only properly qualified personnel is authorized to install and operate this product.

Safety information

It is important for safety reasons that you read and understand the below instructions before you install the system:

- Installation, connection, commissioning and maintenance shall be done by properly qualified personnel.
- It is the responsibility of the customer to ensure that the personnel concerned read and follow the instructions and directions of this Guide and of the Installation Instruction.
- It is the responsibility of the customer to ensure that the Absolute Encoder is correctly connected and configured.
- Only personnel specifically trained by SIKO shall execute repair and maintenance work.

SIKO GmbH
Weihermattenweg 2
79256 Buchenbach
www.siko-global.com

Phone: +49 7661 394-0
Fax: +49 7661 394-388
Service: support@siko.de

Mounting the encoder

- Fasten the encoder by means of screws or servo clamps and clamping of the shaft. Take care to mount the encoder free from distortion.
- No forces must be transferred through the housing. Forces must act exclusively on the shaft of the instrument.

Shaft	N3/10x20	10x20	6x10
dim. L	20	20	10
dim. ød	ø10	ø10	ø6
dim. A		9	5.5

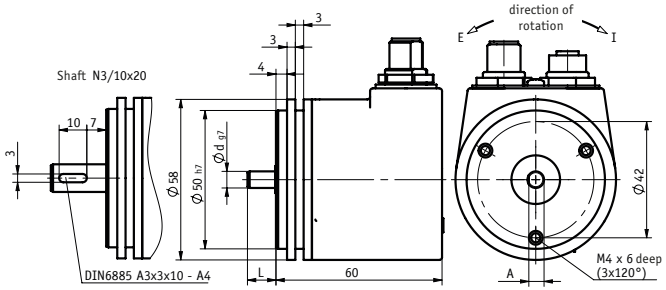

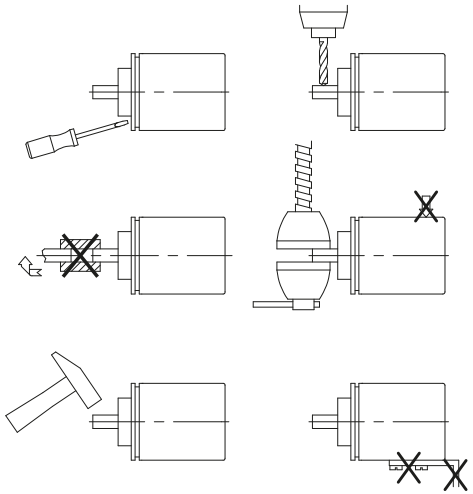

Electrical Installation

⚠ Warning!

Destruction of parts of equipment and loss of regulation control

- All lines for connecting the absolute encoder must be shielded.
- Do not disconnect or close live connections.
- Perform wiring work in the de-energized state only.
- Use strands with suitable ferrules.
- Prior to switching on check all mains and plug connections.
- Switch on operating voltage together with downstream electronics (e. g., control unit).

Basically, all connections are protected against external interference. Choose a place of operation that excludes inductive or capacitive interference influences on the absolute encoder. When mounting the system keep a maximum possible distance from lines loaded with interference. If necessary, provide additional installations including screening shields or metallized housings.

Admissible power input

Supply for the absolute encoder shall be sized sufficiently. The voltage values are a function of the device design and can be referred to in the technical data.

Pin assignment

Signal	E1	E12	E12E	E12EE
CAN_GND	white	1	1	1
+UB	brown	2	2	2
GND	geen	3	3	3
CAN_H	yellow	4	4	CAN_H
CAN_L	gray	5	5	CAN_L
Type of connection	open cable end	5-pole pin M12 A-coded	5-pole pin M12 A-coded	2x 5-pole pin M12 A-coded
		5-pole socket M12 A-coded		
CANopen redundant	connected internally*	connected internally*	connected internally*	not connected internally*

*Fieldbus and Encoder power supply system

Technical data

Electrical data		Ergänzung
Operating voltage	8 ... 36 V DC	reverse polarity protection
Power input	20 mA	at 36 V DC, per encoder
	28 mA	at 24 V DC, per encoder
	76 mA	at 8 V DC, per encoder